PRIMOS W121

Zestaw mocowania **W121** dedykowany jest dla rodziny opraw **PRIMOS**.

Umożliwia montaż oprawy krótszym bokiem do ściany lub do sufitu z możliwością ustawienia kąta nachylenia.

ELEMENTY ZESTAWU

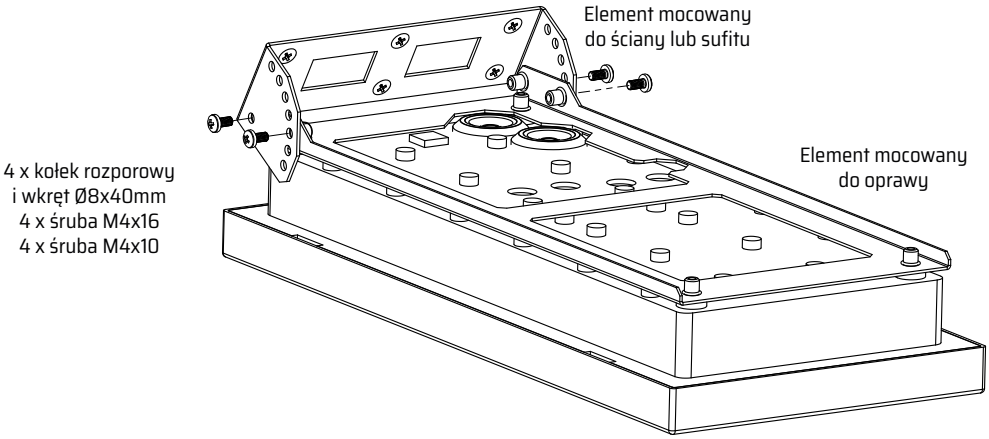

KĄTY NACHYLENIA ODPOWIADAJĄCE SPOSOBOM SKRĘCANIA ELEMENTÓW

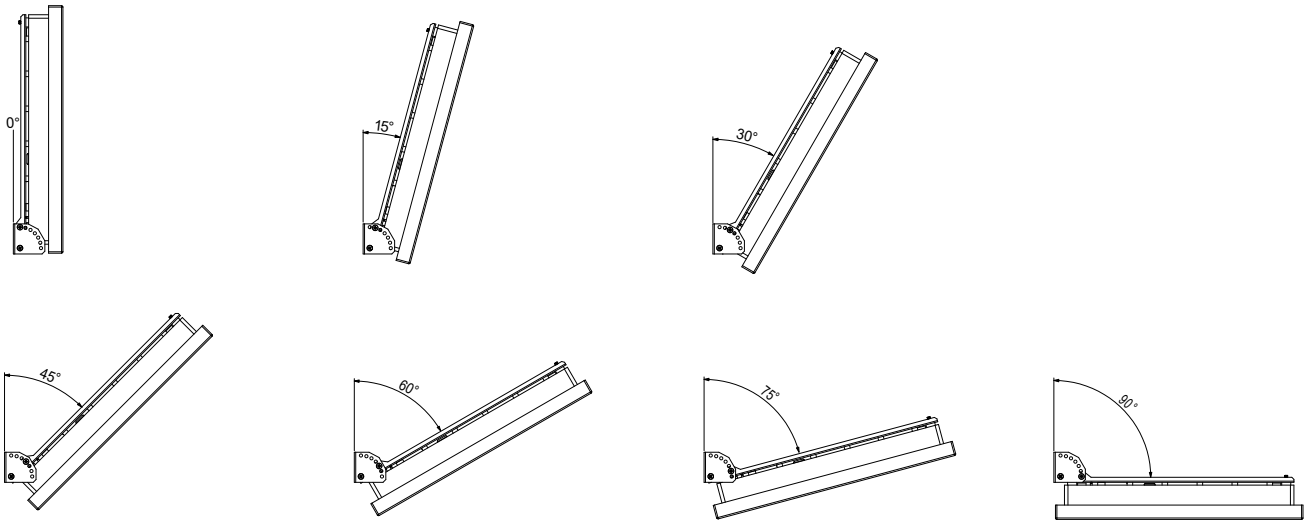

ZAMAWIANIE

PRIMOS W121 0000 - PL - 9003 - FT

Kolor obudowy:

9003 – RAL 9003

... – inny na specjalne zamówienie